4. Istruzioni di sicurezza

Evitare di illuminare il LED direttamente negli occhi delle persone da vicino. Ciò può causare problemi di visione a breve termine. Ciò può causare problemi alla vista a breve termine.

Non utilizzare la lampada in prossimità di gas esplosivi o materiali infiammabili.

Non bruciare o incenerire il prodotto.

Non esporre la lampada a calore eccessivo, come la luce solare diretta o il fuoco. Il prodotto non deve essere utilizzato quando la temperatura supera i 40°C.

Questo prodotto non è completamente impermeabile. Prestare attenzione quando si utilizza in condizioni di umidità.

Non caricare la lampada in condizioni di umidità o bagnato.

Tenere fuori dalla portata dei bambini.

Istruzioni per la batteria

Questo prodotto contiene una batteria al litio ricaricabile. Per caricare la batteria, utilizzare un caricatore adatto.

Le batterie al litio ricaricabili hanno una durata limitata. Con il tempo, la capacità della batteria diminuisce.

Se non si utilizza il prodotto da molto tempo, caricare la batteria prima di utilizzarlo.

Per prolungare la durata della batteria, si consiglia di caricare la lampada una volta ogni tre mesi.

Per ottenere prestazioni ottimali, si consiglia di non utilizzare la lampada mentre è in carica.

5. Dettagli tecnici

Massimo. Potenza	12W
Temperatura colore	2500K~9000K (regolabile a passi di 100K)
Perle di luce	Versione bicolore: 90 LED caldi, 90 LED freddi Versione RGB: 45 LED caldi, 45 LED freddi, 45 LED RGB
Controllo della luminosità	1%~100%
Massima luminosità Luminosità	660 lumen (9000K)
Indice di resa cromatica	96+
Capacità della batteria	4000 mAh (14,8 Wh)
Ingresso	USB-C 5V 2A
Dimensioni	15,1 x 7,9 x 1,1 cm
Peso	216 grammi

6. Informazioni su MOJOGEAR

MOJOGEAR sviluppa prodotti di alta qualità per registi di smartphone, creatori di dispositivi mobili e tutti coloro che vogliono ottenere il massimo dal proprio telefono o fotocamera. MOJOGEAR ha sede nei Paesi Bassi.

Tutti i prodotti MOJOGEAR sono coperti da una garanzia di 2 anni.

Per qualsiasi domanda o feedback, è possibile contattarci all'indirizzo support@mojogear.eu. Saremo lieti di ascoltarti!

LUMI LED VIDEO LIGHT

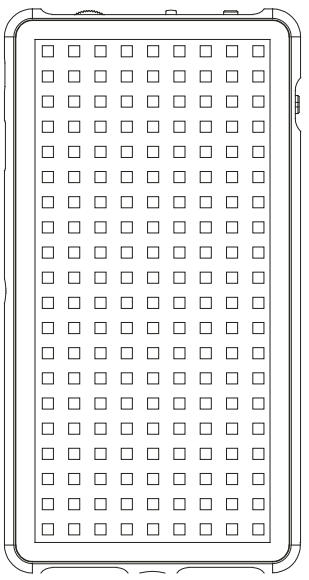

MANUALE UTENTE

Grazie per aver scelto questa lampada video MOJOGEAR. In questo manuale d'uso troverai tutte le informazioni utili per l'utilizzo della tua lampada.

Per informazioni in altre lingue, visitare il sito:

NL FR IT PL
DE ES SE TR

www.mojogear.eu/manuals

Indice dei contenuti

1. Contenuto della confezione
2. Dettagli del prodotto
3. Come si usa
4. Istruzioni di sicurezza
5. Dettagli tecnici
6. Informazioni su MOJOGEAR

1. Contenuto della confezione

- Luce video
- Cavo di ricarica USB-C
- Adattatore per slitta fredda
- Manuale

2. Dettagli del prodotto

Back

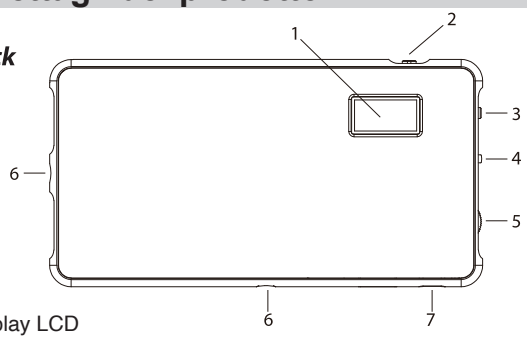

1. Display LCD
2. Interruttore di alimentazione
3. Pulsante modalità
4. Manopola di selezione/regolazione
5. Manopola della luminosità
6. fori per viti da 1/4
7. Porta di ricarica USB-C

Display

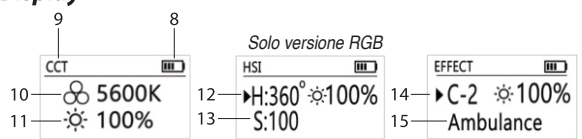

8. Stato della batteria
9. Modalità selezionata (CCT / HSI / Effetto)
10. Temperatura colore (CCT)
11. Luminosità (CCT)
12. Tonalità di colore (HSI)
13. Saturazione del colore (HSI)
14. Gruppo effetto
15. Nome dell'effetto

3. Come si usa

Accendere/spegnere la luce
Far scorrere l'interruttore di alimentazione per accendere o spegnere la luce.

Selezione della modalità
Premere il pulsante Modalità per cambiare tra CCT, HSI (solo versione RGB) e Modalità effetto.

3. Come si usa

Modalità CCT

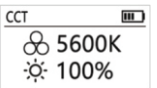

1. Regolare la luminosità ruotando la manopola Manopola della luminosità (da 1% a 100%).
2. Impostare la temperatura del colore utilizzando la manopola
   Manopola di selezione/regolazione (da 2500K a 9000K).

Modalità HSI (solo versione RGB)

1. Premere la manopola di selezione/regolazione per selezionare H (Tinta) o S (Saturazione).
2. Regolare la tinta (da 0° a 360°) e la saturazione (da 0 a 100%)
   Saturazione (da 0 a 100%) ruotando la manopola di Manopola di selezione/regolazione.
3. Regolare la luminosità ruotando la manopola Luminosità (da 1% a 100%).

Modalità effetto:

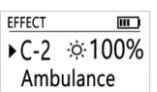

1. Premere la manopola di selezione/regolazione per selezionare il gruppo di effetti (A-G)
2. Per impostare l'effetto desiderato, ruotare la manopola Manopola di selezione/regolazione. Ogni gruppo ha 3 opzioni.
3. Regolare la luminosità ruotando la manopola Luminosità (da 1% a 100%).

Carica della luce:

1. Collegare il cavo di ricarica USB-C alla lampada.
2. Collegare il cavo a una fonte di alimentazione USB.
3. Durante la ricarica, il display LCD mostra un'icona della batteria lampeggiante.
4. Il tempo di ricarica può variare in base alla fonte di alimentazione.

Nota: se si accende la luce mentre è in carica, la luminosità massima sarà limitata al 60%